1. Talco
Esc.: (1 : 1.75)

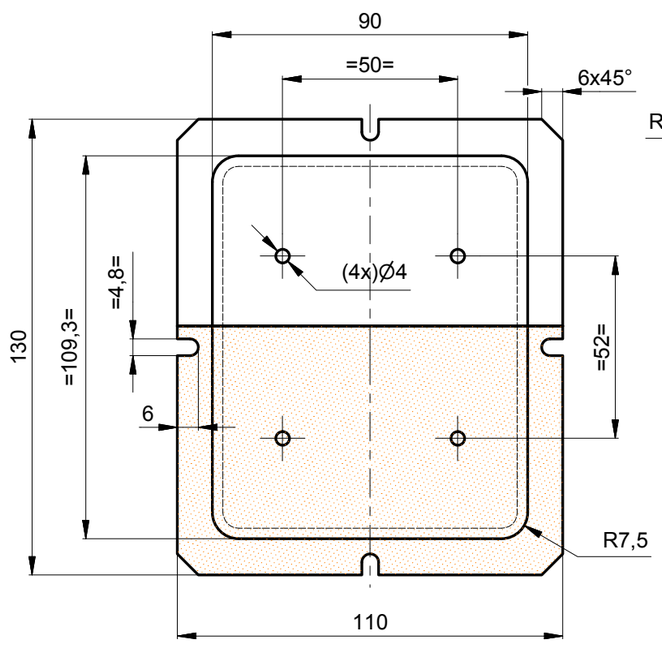

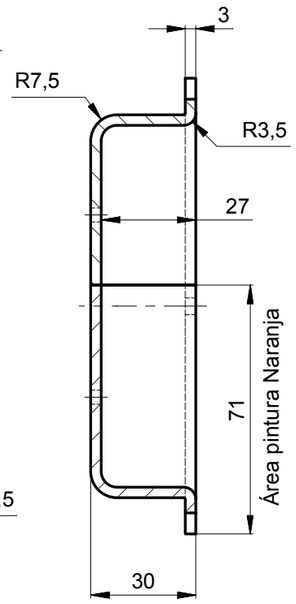

Sección A-A
Esc.: (1 : 1.75)

5. Base fijación
Esc.: (1 : 1.75)

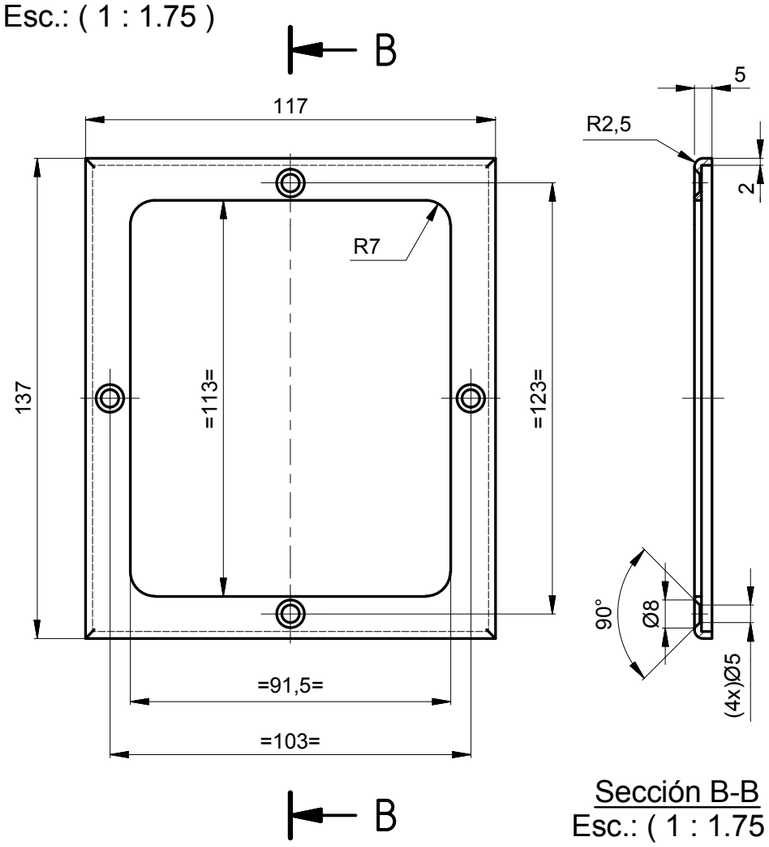

Sección B-B
Esc.: (1 : 1.75)

2. Tapa de protección
Esc.: (1 : 1.75)

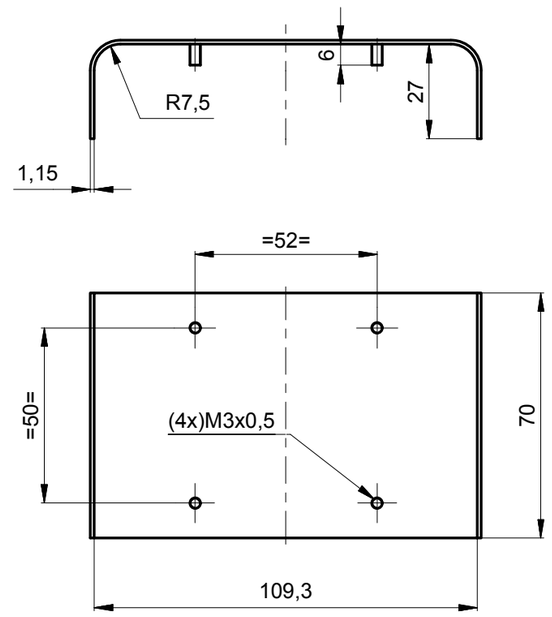

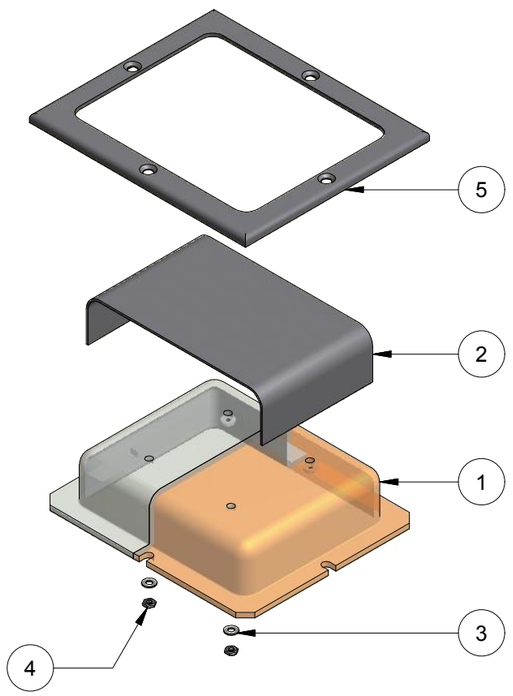

Isométrico

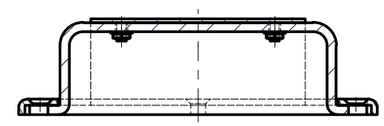

Sección C-C - Ensamble
Esc.: (1 : 2)

Part	Cant	Descripcion	Norma	Material
5	1	Base fijación		Aluminio
4	4	Tuerca Hexagonal M3	DIN 439-2	
3	4	Arandela 3,2	DIN 125 A	
2	1	Tapa protección		Aluminio
1	1	Talco - Dureza: (54-56) Shore D - Color: Transparente		Policarbonato

LISTA DE PARTES

SAP: 2024360

asmecon s.a.s. Aseguramiento Metrologico Y Control

| EQUIVALENCIA DE MAQUINADOS | | |